Valvola di Sostegno Pressione
Mod. IM-SP3PP

Funzione Idraulica

La valvola idraulica mod. IM-SP3PP è una valvola di regolazione automatica che sostiene il valore della pressione a monte. Nel caso in cui la pressione a monte si abbassi la valvola si chiuderà per mantenere la pressione.

Principio di Funzionamento

La valvola è controllata da un pilota idraulico a 3 vie (mod.SP3PP) che regola il grado di apertura della membrana in funzione del valore della pressione a monte.
Il pilota può riempire o scaricare la camera della valvola in modo da mantenere un valore minimo di pressione a monte, bilanciando le variazioni di pressione o le variazioni di portata.
Il pilota può essere regolato impostando la pressione desiderata, entro il limite del campo di regolazione.
Quando la pressione a monte è uguale o inferiore alla pressione regolata, il circuito idraulico a 3 vie determina la chiusura totale della valvola.
Quando la pressione a monte sale oltre il valore minimo la valvola si apre totalmente.
Il circuito ha una maniglia manuale a 3 vie (mod. CM4V) che permette di aprire o chiudere totalmente la valvola indipendentemente dalla presenza del pilota di regolazione.

Prima Installazione

- serrare fino al limite la vite di regolazione sul pilota.
- aprire la pressione a monte e riempire le tubazioni con la pressione minima desiderata, la valvola si chiuderà e rimarrà chiusa.
-svitare progressivamente la vite di regolazione per diminuire a monte il valore di pressione minima desiderato. Fermarsi quando la valvola inizia ad aprirsi.
- attendere alcuni minuti per la stabilizzazione della valvola.
- controllare la pressione a monte con un manometro. Ridurre la pressione a monte per verificare che la valvola inizi a chiudere e mantenga la pressione minima desiderata.
- ricordarsi di attendere la stabilizzazione della valvola dopo ogni regolazione
- una volta raggiunta la pressione desiderata bloccare la vite di regolazione utilizzando il dado di bloccaggio.

Regolazione della Pressione

La vite di regolazione del pilota permette di regolare la pressione a monte ad un valore corrispondente al suo campo di regolazione (Verificare Caratteristiche Tecniche).
Avvitando la vite in senso orario si aumenta il valore a monte della pressione regolata. Svitando la vite in senso antiorario si riduce il valore della pressione regolata, fino alla totale apertura della valvola.

Schema di Assemblaggio

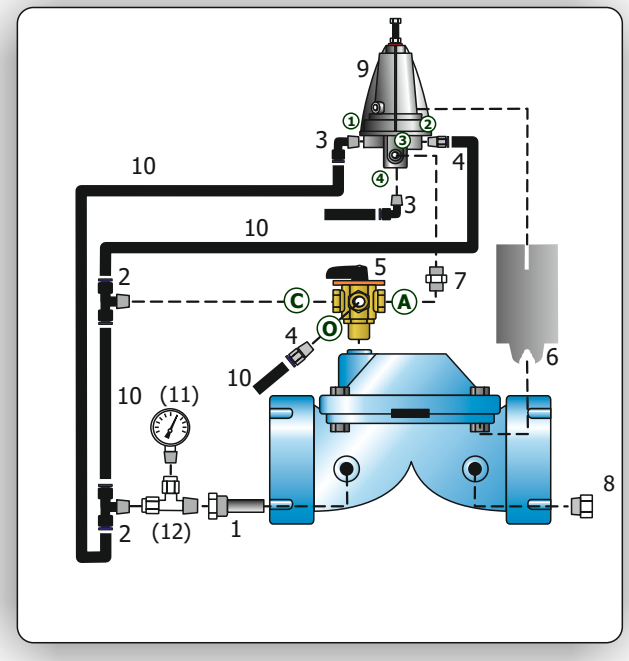

Caratteristiche degli Accessori

Pilota di Sostegno della Pressione SP3PP PN10

Parte inferiore Corpo: nylon rinforzato
Coperchio: nylon rinforzato

Rondella Piana di Identificazione

Campo regolazione della pressione:

Molla Grigia	0,2÷1,5 bar
Molla Bianca	0,6÷3,0 bar
Molla Rossa (Standard)	1,0÷5,5 bar
Molla Nera	2,0÷9,0 bar

Comando Manuale CM4V

Corpo: ottone
Seggio di Tenuta: teflon
Sfera: acciaio inox
Connessioni Coperchio: Ø1/4"M BSP
APERTO/CHIUSO/AUTO: Ø1/8"F BSP

Opzioni Disponibili

Pilota SP3B

Corpo inferiore: ottone
Coperchio: ottone
Classe di pressione: PN 16
Campo: come SP3PP

Raccomandazioni

- non smontare la valvola o il suo circuito quando il tubo è in pressione.
- non utilizzare con pressioni oltre i valori nominali.

LEGENDA:
1 - Filtro Ø1/4"M-1/8"F
2 - Tee Ø1/8"M tubo Ø 6 mm
3 - Gomito Ø1/8"M tubo Ø 6 mm
4 - Dritto Ø1/8"M tubo Ø 6 mm
5 - Comando manuale CM4V
6 - Pilota Supporto Acciaio Inox
7 - Nipplo Ø1/8"M-M
8 - Plug Ø1/4"M
9 - Pilota SP3PP
10 - Micro tubo PEAD Ø 6 mm
11 - Manometro (optional)
12 - Tee Ø1/8"M Ø1/8"F (optional)

① - Linea Sensore
② - Scarico
③ - Comune
④ - Alimentazione
Ⓒ - Chiuso
Ⓞ - Aperto
Ⓐ - Auto (Automatico)

NOTE:
- raccordi e microtubo Ø 8 mm per valvole of Ø6" o superiori.
- le caratteristiche tecniche possono variare senza preavviso..